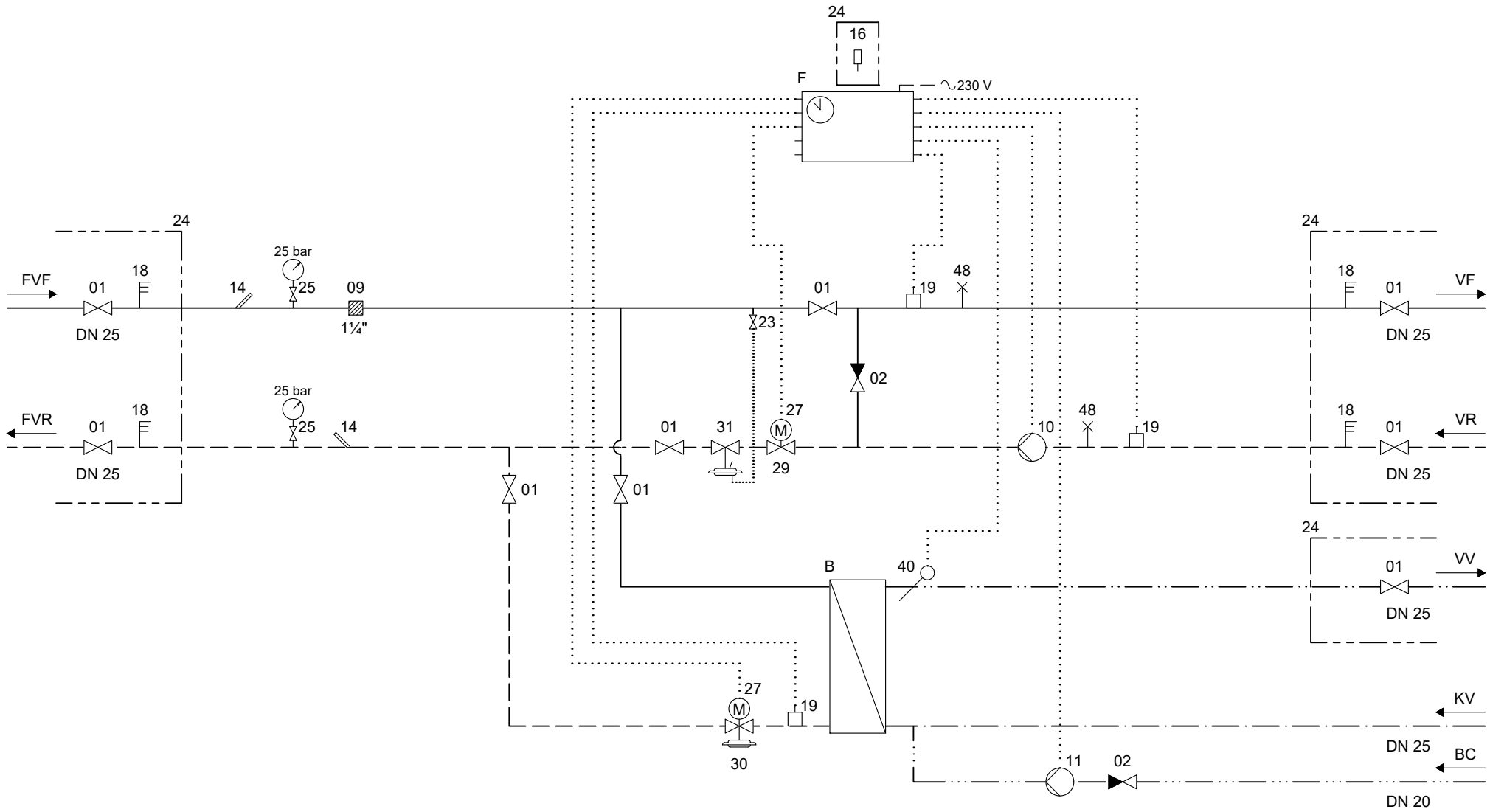

01	Afspæringsventil	25	Manometer m/kugleventil
02	Kontraventil	27	Motor
09	Snavssamler	29	Motorventil
10	Varmecirkulationspumpe	30	Motorventil m/trykdifferens
11	BV Cirkulationspumpe	31	Differenstrykregulator
14	Følerlomme enkelt	40	Dykrørsføler
16	Udeføler	48	Udluftningsskrue
18	Termometer	B	Brugsvandsveksler
19	Påspændingsføler	F	Automatik
23	Kugleventil		
24	Leveres løst med		

Obs:
Gemina Termix anbefaler, at der monteres dynamiske strengreguleringsventiler i bygningens delstrenge til varmeforsyningen og på varmeanlæggets returstreng umiddelbart efter unitten.

GEMINA TERMIX

Gemina Termix A/S • Navervej 15-17 • DK-7451 Sunds
Tel: +45 9714 1444 • mail@termix • www.termix.dk

Termix Compactstation 28 VMTD ISO

Vægmodel

Revideret	Godkendt af	Tegningsnummer
2022-02-11	KR	**99623911**

G:\Production\ItemNo\99623911